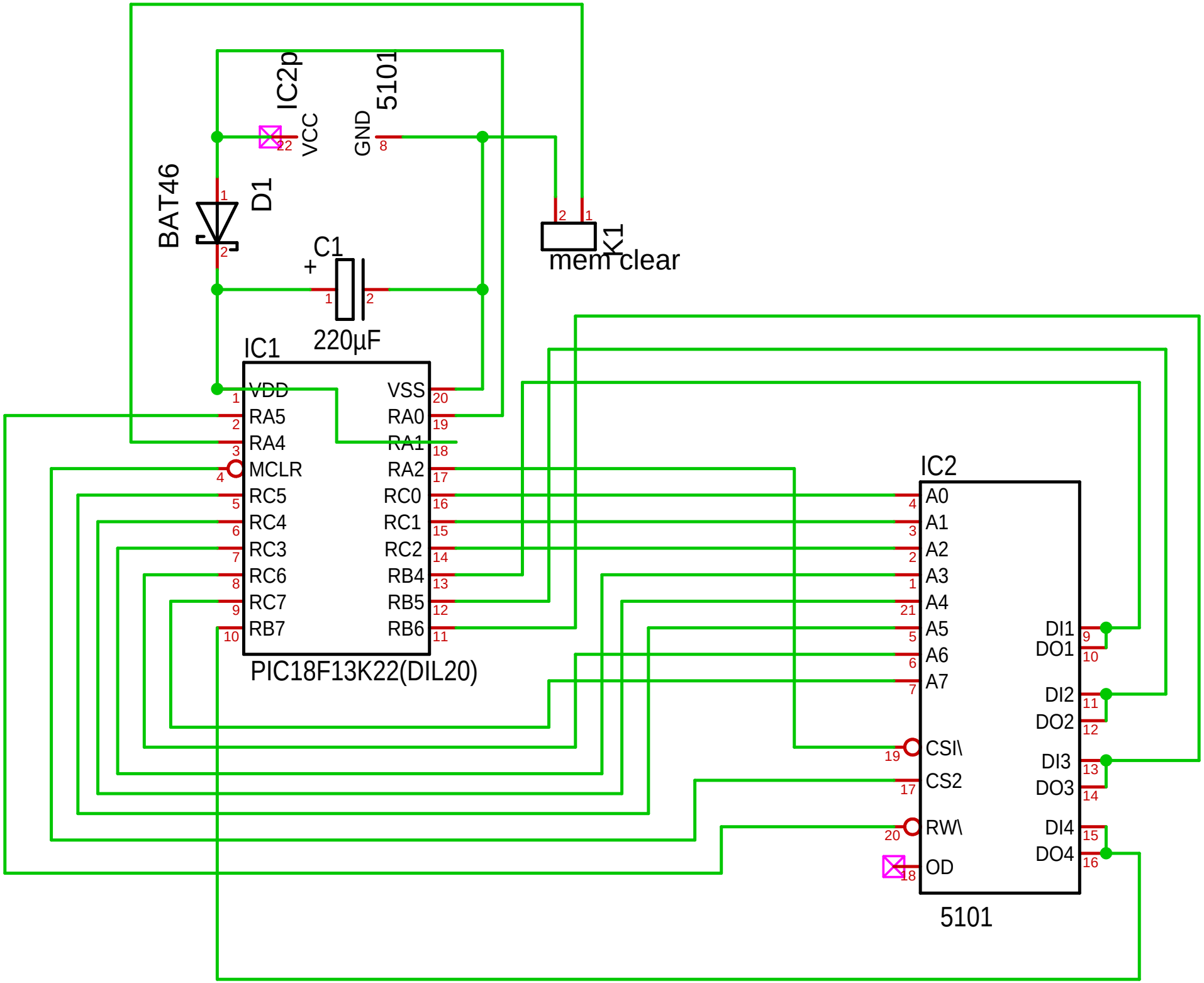
IC2p
5101
VCC
GND
BAT46
D1
C1
220µF
K1
mem clear
IC1
VDD
RA5
RA4
MCLR
RC5
RC4
RC3
RC6
RC7
RB7
VSS
RA0
RA1
RA2
RC0
RC1
RC2
RB4
RB5
RB6
PIC18F13K22(DIL20)
IC2
A0
A1
A2
A3
A4
A5
A6
A7
CSI\
CS2
RW\
OD
DI1
DO1
DI2
DO2
DI3
DO3
DI4
DO4
5101