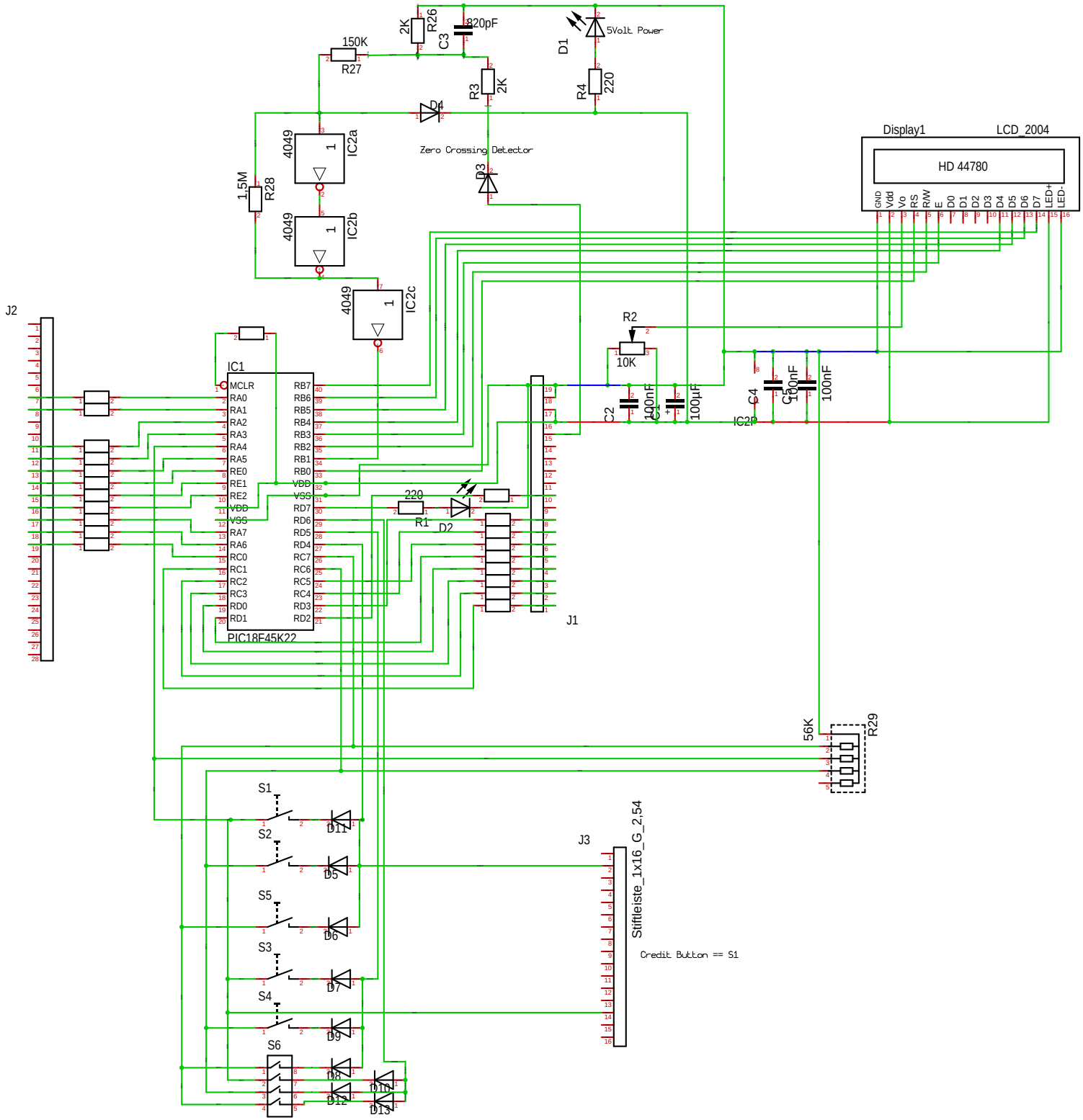
R26
2K
C3
820pF
150K
R27
D1
5Volt Power
R3
2K
R4
220
D4
Zero Crossing Detector
D3
4049
IC2a
1.5M
R28
4049
IC2b
4049
IC2c
Display1
LCD_2004
HD 44780
GND
Vdd
Vo
RS
R/W
E
D0
D1
D2
D3
D4
D5
D6
D7
LED+
LED-
J2
IC1
MCLR
RA0
RA1
RA2
RA3
RA4
RA5
RE0
RE1
RE2
VDD
VSS
RA7
RA6
RC0
RC1
RC2
RC3
RD0
RD1
RB7
RB6
RB5
RB4
RB3
RB2
RB1
RB0
VDD
VSS
RD7
RD6
RD5
RD4
RC7
RC6
RC5
RC4
RD3
RD2
PIC18F45K22
R2
10K
C2
100nF
C1
100µF
C4
100nF
C5
100nF
IC2P
220
R1
D2
J1
56K
R29
S1
S2
S5
S3
S4
S6
D11
D5
D6
D7
D9
D8
D12
D10
D13
J3
Stiftleiste_1x16_G_2,54
Credit Button == S1