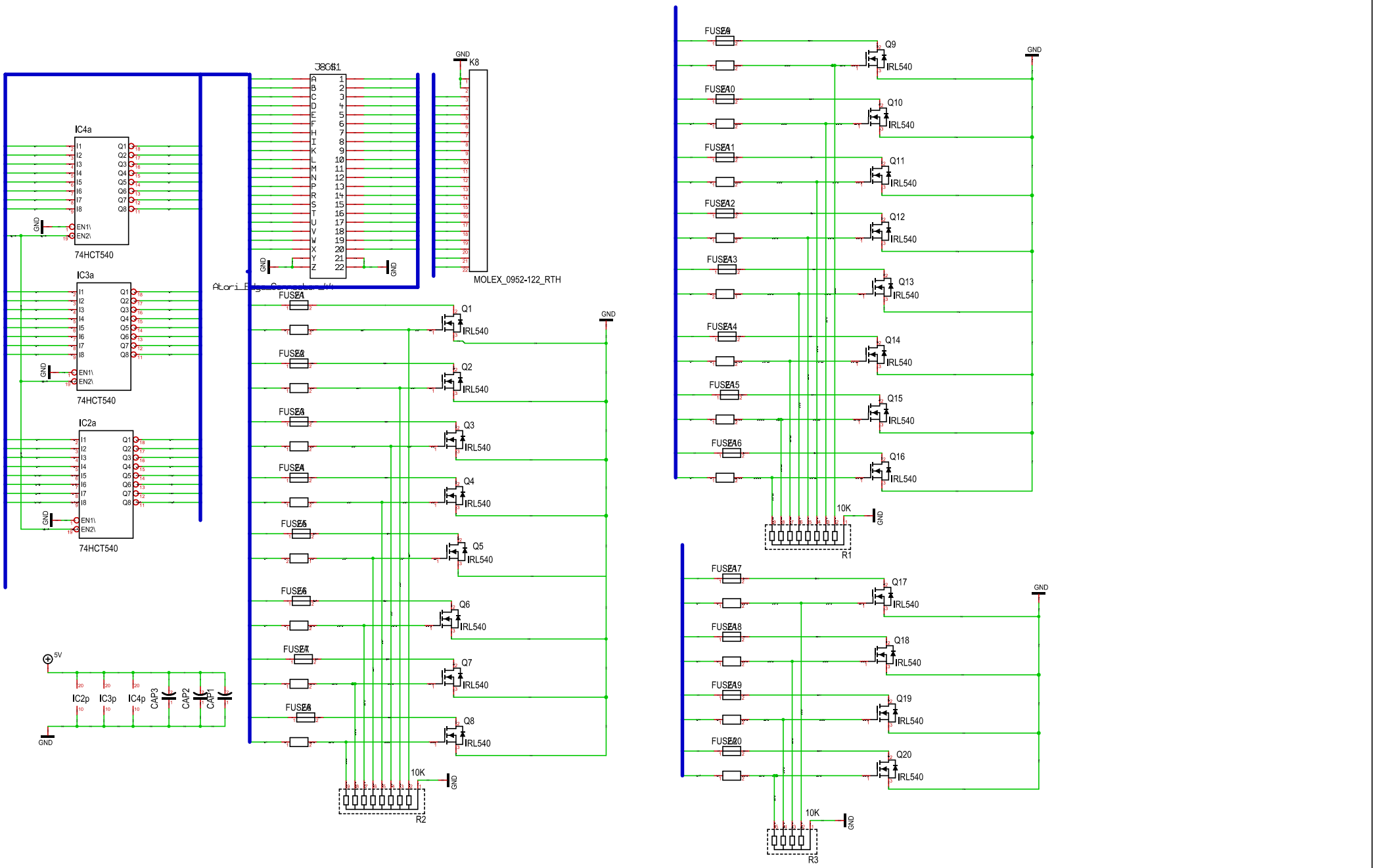

Maßstab 71,05%	Firma	Zeichner	Blatt
Änderung 01.09.2026 19:01		Titel	
Ausgabe 22.10.2026 12:51			
Datei AtariFA_110_Final.T3001		Projekt	