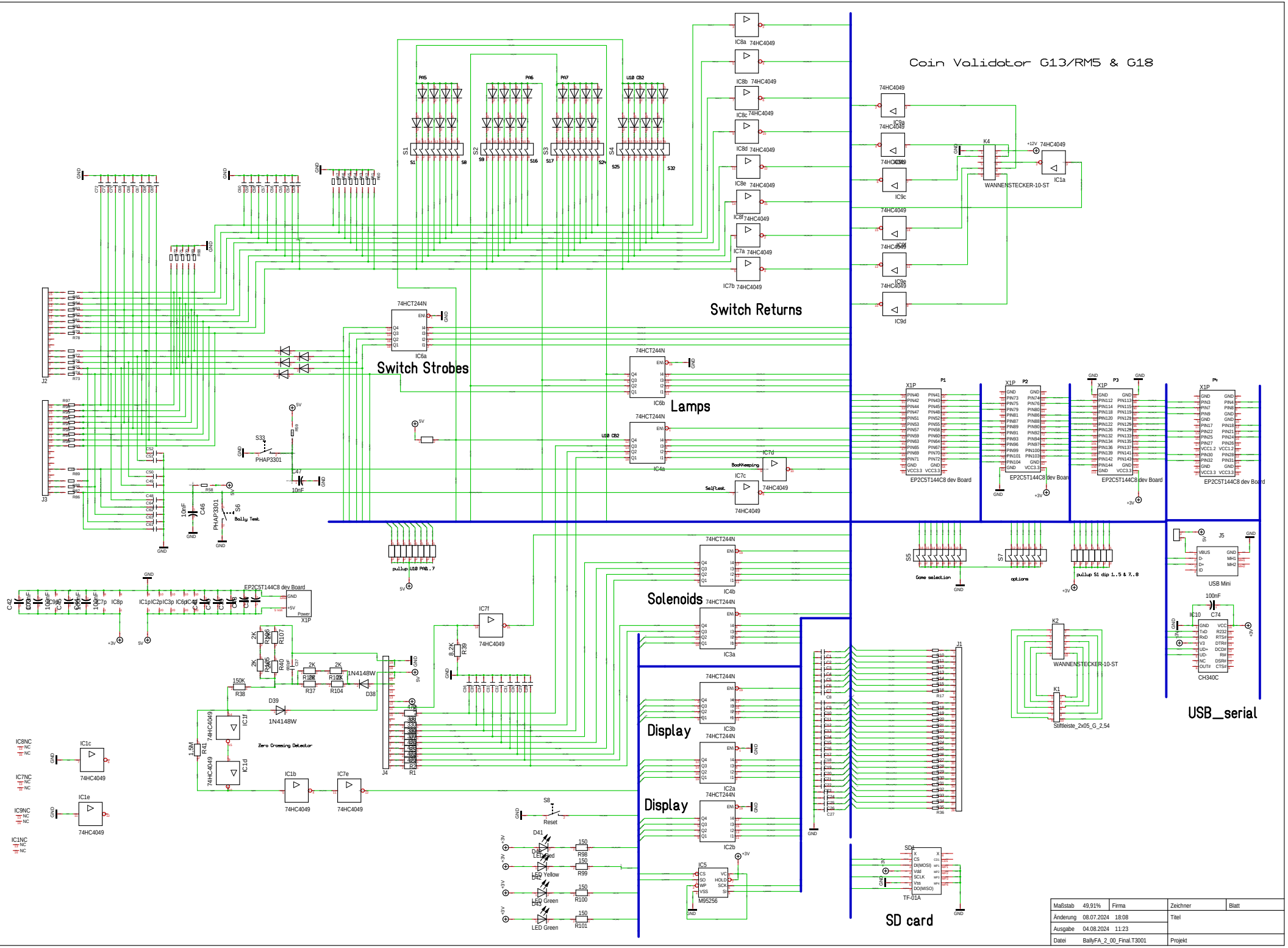
Coin Validator G13/RM5 & G18
Switch Returns
Switch Strobes
Lamps
Solenoids
Display
Display
SD card
USB_serial
Zero Crossing Detector
Bally Test
Reset
Maßstab 49,91%
Firma
Zeichner
Blatt
Änderung 08.07.2024 18:08
Titel
Ausgabe 04.08.2024 11:23
Datei BallyFA_2_00_Final.T3001
Projekt