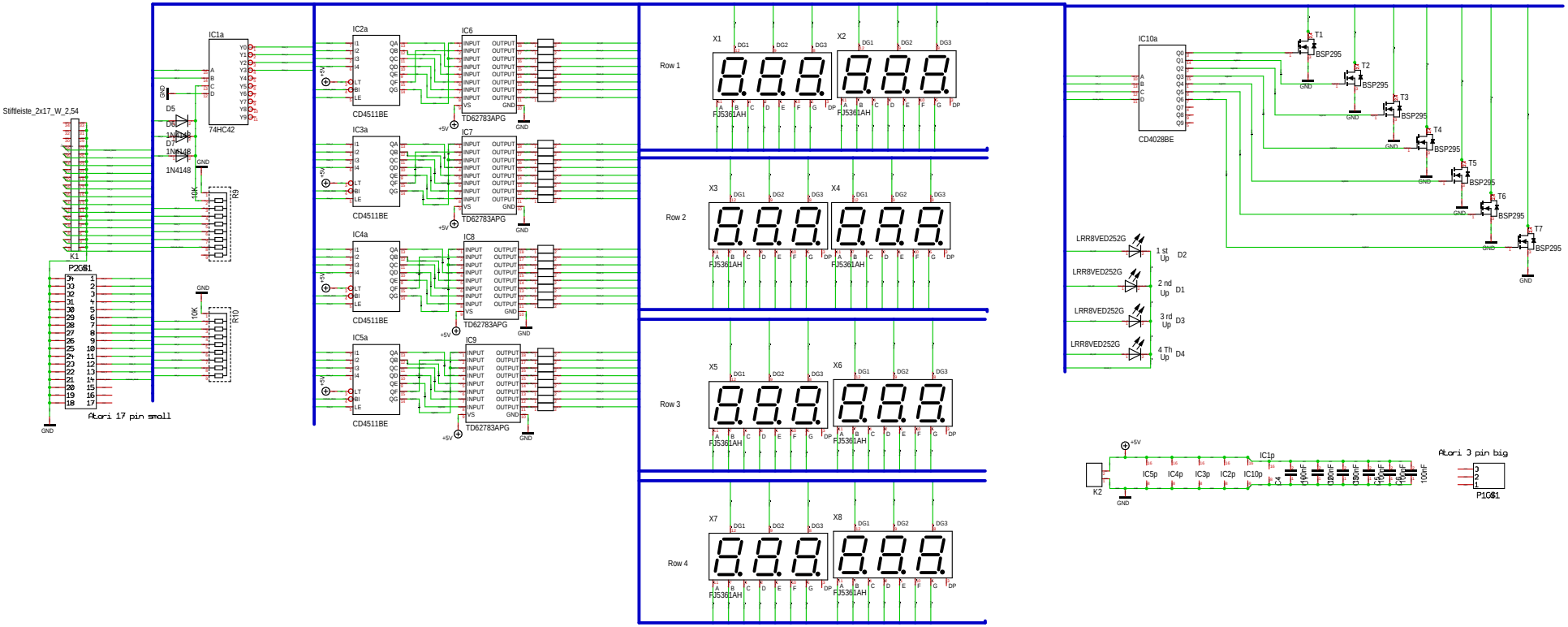

Maßstab 49,91%	Firma	Zeichner	Blatt
Änderung 06.01.2026 17:29		Titel	
Ausgabe 06.01.2026 17:34			
Datei Atari_Score_Display_v130.T3001		Projekt	