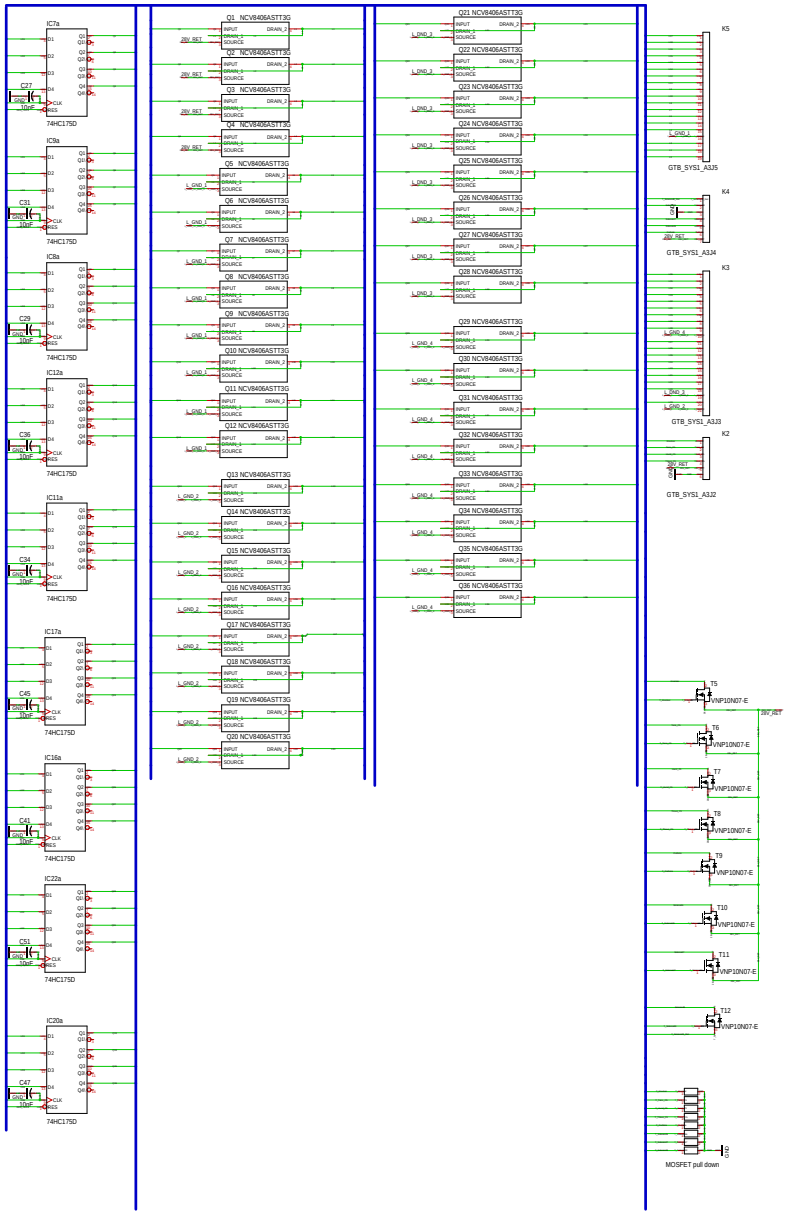

Maßstab 35,04%	Firma	Zeichner	Blatt 3 von 3
Änderung 22.08.2024 12:15		Titel	
Ausgabe 22.08.2024 19:41			
Datei GolfFA1_PLus_200_Final.T3001		Projekt	