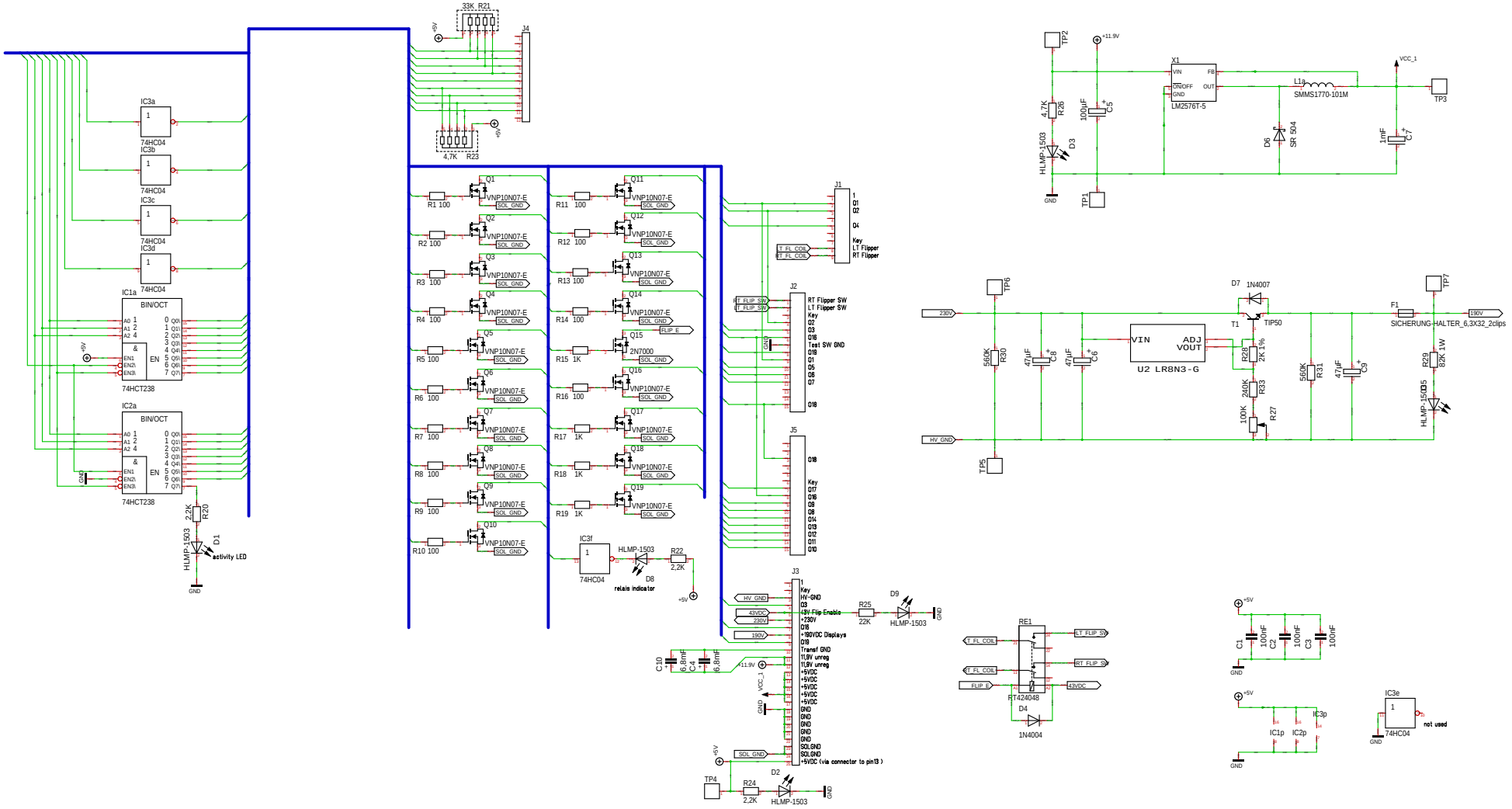

Maßstab	49,91%	Firma		Zeichner	Blatt
Änderung	31.08.2025	13:33		Titel	
Ausgabe	31.08.2025	13:45			
Datei	BallyDri_116_Final.T3001			Projekt	