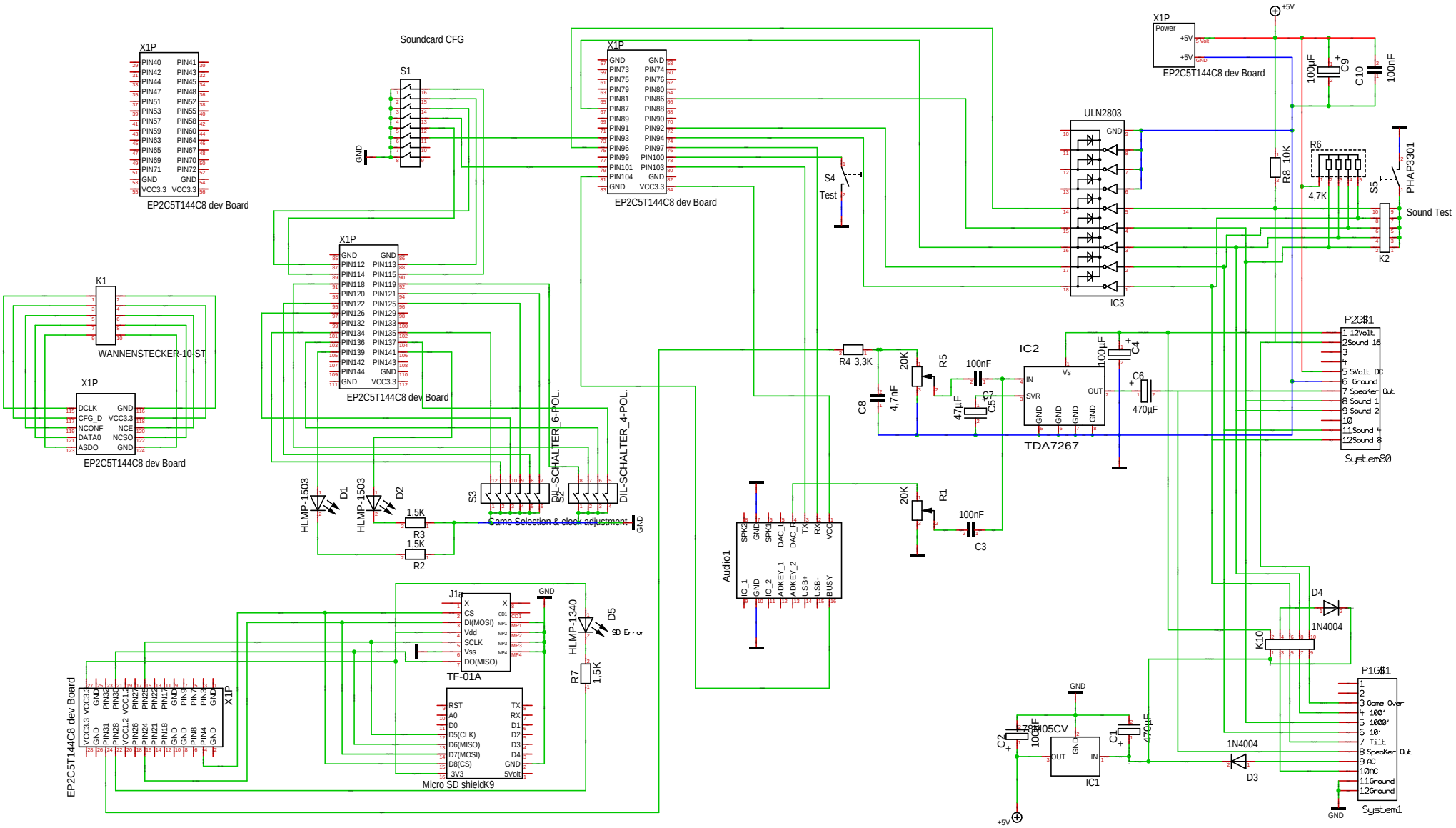

Maßstab 71,05%	Firma	Zeichner	Blatt
Änderung 11.08.2024 17:52		Titel	
Ausgabe 20.08.2024 09:52			
Datei GOSOF_2_30.T3001		Projekt	