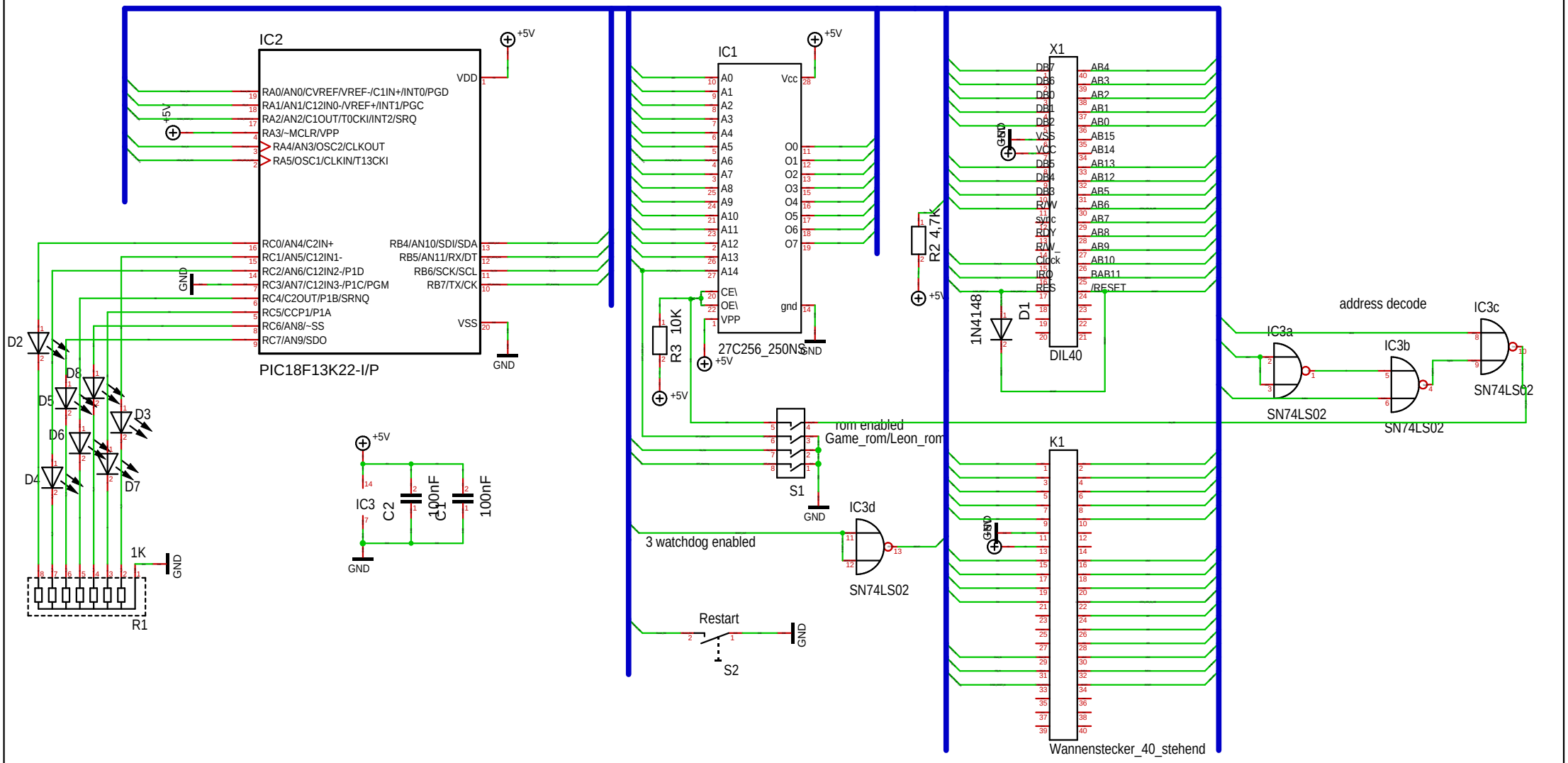

Maßstab	101,39%	Firma	Zeichner	Blatt
Änderung	15.05.2025 12:55		Titel	
Ausgabe	15.05.2025 12:55			
Datei	GORAT80_v201_Final.T3001		Projekt	